FONTE water house

| | | | |
|---|---|---|---|
| *Descrizione* | **Micselatore doccia esterno attacco 1/2" con valvolina antiritorno** | | |
| *Serie* | **LIGHT** | *Codice* | **LIG168CR102** |

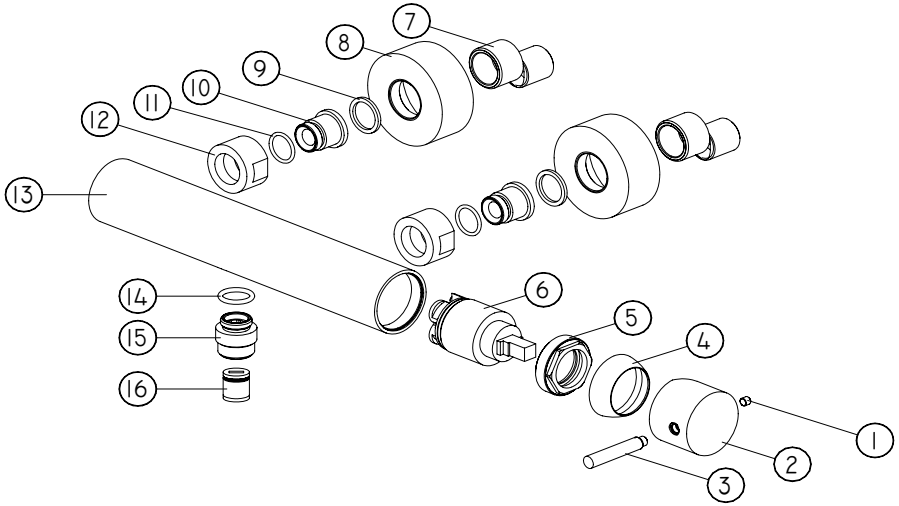


| POS | CODICE | DESCRIZIONE | Q.TA' | MAT. |
|---|---|---|---|---|
| 1 | GN 0002 | Grano inox M5 x 4 punta piana | 1 | INOX |
| 2 | 1000504 | Leva maniglia D41,5 per miscelatore vasca/doccia | 1 | CW614N |
| 3 | 1000506 | Perno D7,9 h.45 per maniglia miscelatore vasca/doccia | 1 | CW614N |
| 4 | 1000505 | Cappuccio D40 per miscelatore vasca/doccia | 1 | CW614N |
| 5 | 1000047 | Ghiera fermacartuccia per miscelatore M37x1 | 1 | CW614N |
| 6 | CM 35 CDR | Cartuccia miscelatrice d.35 Con distributori con regolazione portata | 1 | VARI |
| 7 | SA 0002 | Saetta 327 nichelata 1/2x3/4 h.38 | 2 | VARI |
| 8 | 1000040 | Rosone per eccentrico | 2 | CW614N |
| 9 | GU 0010 | Guarnizione 3/4" 25x27x2 | 2 | NBR |
| 10 | 1000037 | Sede per vasca e doccia | 2 | CW614N |
| 11 | OR 0012 | Oring 14 x 2 NBR70 | 2 | NBR |
| 12 | 1000032 | Calotta per vasca e doccia | 2 | CW614N |
| 13 | 1000510 | Corpo miscelatore doccia D41,5 | 1 | CW614N |
| 14 | OR 0002 | Oring 10,50 x 2,70 NBR70 | 1 | NBR |
| 15 | 1000164 | Raccordo per valvolina antiritorno | 1 | CW614N |
| 16 | VN002 | Valvolina antiritorno d.14 | 1 | VARI |

| | *Disegnato* | *Controllato* | *Approvato* | *Ver. Norme* |
|---|---|---|---|---|
| *Data* | **23/01/2007** | | | |
| *Nome* | **Altea g.** | | | |

*REVISIONE*

-

*LISTA RICAMBI*

XA91103 (6); XLEV108 (1,2,3); XCAP041 (4); XGHI004 (5); XCAL007 (12); XSED006 (10,11); XECC022 (7,8,9); XRAC054 (14,15); XACC146 (16);