paffoni Rubinetteria SpA	**Descrizione**	Miscelatore lavello laterale professional	
	Serie	LIGHT	**Codice** LIG179

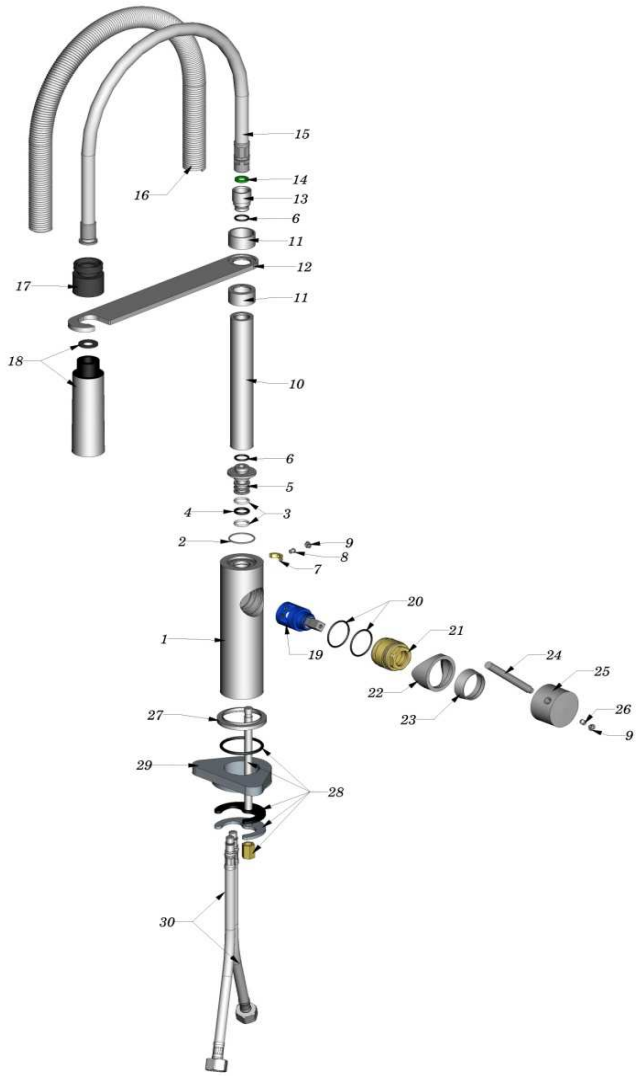

	Disegnato	Controllato	Approvato	Ver. Norme	REV
Data	22/02/2013				
Nome	Giampani				

P	CODICE	FIN.	DESCRIZIONE	Q.TA'	MAT.
1	2042312	CR	Corpo miscelatore lavello laterale Professional d.42 h.150	1	CW614N
2	2091242		Teflon antifriz. 25.5 x 23.5 x 1 per Canne Level	1	PTFE
3	2091068		Anello tagliato 16 x 2.5	2	PTFE
4	2091010		Anello O.R. 10,5 x 2,7 tipo R9 60 Shore	1	NBR
5	2041771	CR	Raccordo M14x1 con gole per LEA091 - BR077/180/137 Rev.C grezzo	1	CW614N
6	2091145		Anello O.R. 11 x 2	2	NBR
7	2041713	GR	Mezza luna per canna D20 Level grezza	1	CW614N
8	2042053	GR	Vite INOX A2 M4x4,5 h.1,5 cava esagonale d.2	1	INOX
9	2091105	CRN	Bottone D6 rosso/blu	2	ABS
10	2042313	CR	Raccordo verticale per supporto LIGHT PROFESSIONAL	1	CW614N
11	2042304	CR	Boccola d.26.2 x distanziale art. ELLE/EFFE179 grezza	2	CW614N
12	2042307	CR	Distanziale orizzontale 32 x 247 x 5 x art.ELLE/EFFE179 grezzo	1	CW614N
13	2042306	CR	Raccordo d.18 per gancio orizzontale Professional ELLE/EFFE grezzo	1	CW614N
14	2091308		Guarnizione 13.5 x 8.5 x 2 fibra verde esente amianto	1	FIBRA
15	4071624	PL	Flex inox d14 cm.50 plastificato Mgir15x1 codolo 1/2 x Stick 176	1	VARI
16	2042309	CR	Molla SUPERIORE filo mm.2 x art. ELLE/EFFE179	1	INOX
17	4071488		Gancio doccia ottone x 176 Elle/Effe	1	ABS
18	4071526	CR	Doccia 2 getti ABS MINIMAL x art. 179 cromata c/valvolina inser.	1	VARI
19	4071653		Cartuccia G25 aperta per Level	1	VARI
20	OR0024		O.ring 26,7x1,78	2	NBR
21	1000496	GR	Bussola contenimento cartuccia M30x1 LIGHT grezza	1	CW614N
22	1000498	CR	Canotto di copertura bussola d.39,5 x laterale LIGHT grezzo	1	CW614N
23	1000491	CR	Cappuccio sottoleva d.32,5 M.30x1 LIGHT grezzo	1	CW614N
24	1000487	CR	Leva maniglia h.77 d.8 LIGHT grezza	1	CW614N
25	1000486	ZCR	Corpo maniglia d.39,5 h.26 x miscelatore LIGHT grezza	1	ZAMA
26	2041560	GR	Grano inox M5x6 punta conica x Berry/176 Stick (GN 0003)	1	INOX
27	1000495	CR	Basetta d.48 x misc.laterale LIGHT grezza	1	CW614N
28	SFIX030		Fissaggio completo	1	VARI
29	2081126		Anello triangolare D.int.35mm x misc.cucina	1	ABS
30	4071858	CRPX	Flex inox DN.6 8x1 (7/A) F.3/8 sede guar. cm.45 SOFT PEX DVGW	2	VARI